weelko

Technical Zoom

Beauté

Février 2015

INDEX

Description de la colonne multifonction B-System	2
Composants B-Equipment et fonctions	4
Comment utiliser au mieux le B-Equipment?	6
Montage et installation	7
Spécifications techniques	12
Information web	15

La colonne multi-soins esthétiques B-System de Weelko

Est-ce que vous aimeriez offrir le meilleur service aux clients mais vous n'avez pas beaucoup d'espace dans votre cabine ? Profitez de la versatilité de la colonne B-System et construisez votre station de travail sur mesure.

Elargissez votre offre en traitements de beauté à votre rythme !

Notre ZOOM technique vous montre tous les détails, fonctions et vous offre la possibilité de connaitre en profondeur nos appareils. La colonne multifonction B-System de dessin compact à la loupe de Weelko. Découvrez-la à l'intérieur !

DESCRIPTION ET COMPOSANTS DE LA COLONNE B-SYSTEM (RÉF. 3021) DE WEELKO

À propos de la colonne multifonction B-System

Afin que votre peau conserve un aspect sain et jeune, il est nécessaire de se soigner à tous les niveaux et de se soumettre à des traitements périodiques qui vont contribuer, sans soute, à maintenir une peau beaucoup plus saine.

La colonne multifonction B-System de Weelko (Réf. 3021) vous offre la possibilité de combiner plusieurs fonctions pour créer un outil de travail idéal qui s'ajuste exactement aux besoins de travail spécifiques de chaque professionnel.

Composants et fonctions de la colonne B-System

Les outils esthétiques essentiels sont équipés de série : **pulvérisateur à ozone, lampe loupe, chariot multifonction et chauffe-serviettes**. De même, la colonne est équipée de 6 logements pour y ajouter appareils d'esthétique selon vos besoins de traitement et du moment. Dans notre catalogue, vous trouverez les appareils de la gamme **B-EQUIPMENT**, formée par 9 appareils à différents : **peeling à ultrasons, ultrasons, galvanique, haute fréquence, brossage, aspiration et pulvérisation, gant à haute conductivité, Bio-lift, marteau froid et chaud et microdermabrasion par têtes à diamant.** Découvrez ensuite toutes les possibilités et créez votre propre B-System

Composants de série

LE VAPOZONE DU B-SYSTEM (Ref. F-300DT)

Dans tout traitement de soins visage, le vapozone est un appareil indispensable qui apporte plusieurs bienfaits à la zone cutanée traitée. A titre d'exemple, Il adoucit la peau et les cellules mortes avant de chaque traitement de nettoyage facial. Il dilate naturellement les pores pour un nettoyage du visage plus profond. Le vapeur pénètre dans les pores et contribue à l'élimination de la graisse, le comédon, les restes de maquillage et la saleté. Il contribue à libérer les toxines naturelles de la peau. Il adoucit les rides avant du traitement. Il accroît la circulation sanguine, hydrate la peau, améliore son métabolisme et contribue à son renouvellement. L'ozone appliqué à travers du vapeur a un effet germicide, stérilisateur et anti-inflammatoire. Afin d'offrir une relaxation additionnelle au patient, le vapozone F300DT inclut l'option de l'aromathérapie. Les huiles essentielles sont placées dans un tissu spécial placé proche à la sortie du vapeur et les herbes sont déposées dans un flacon spécial pour cette fonction.

Tableau de traitements avec vapozone selon le type de peau

(Conseils à titre indicatif à évaluer par le professionnel)

Type de peau	Distance	Durée
Peau graisse ou avec mauvaise circulation	35-40cm	15 Minutes approx.
Peaux normales et saines	35-40cm	10 Minutes approx.
Peaux sèches et sensibles	40-45cm	5 Minutes approx.
Capillaires dilatées ou inflammation des vaisseaux sanguins	40cm	5 Minutes approx.

LAMPE LOUPE AMPLI (REF. 1005T)

La lampe loupe AMPLI (Réf. 1005T) détache par son dessin moderne et son éclairage à led. Ce type d'éclairage garantit une longue durée de vie, ainsi qu'il contribue à une grosse épargne d'énergie (par rapport aux autres lampes de lumière froide). En plus de ça, elle est moins susceptible à dommages. Cette lampe est idéale pour tout type de traitements d'esthétique (diagnostique de la peau, inspections cutanés avant et après le traitement, maquillage semi-permanent, teinture des cils, etc.)

CHAUFFE-SERVIETTES WARMEX (Ref. T-01)

Un outil indispensable pour offrir ce moment de relaxation si spécial pendant le traitement d'esthétique. WARMEX est équipé d'une lumière ultraviolette qui agit comme germicide, pour tenir les serviettes chaudes et humides.

Composants B-EQUIPMENT pour compléter votre colonne

Weelko vous propose 9 fonctions basiques pour des traitements de soin visage afin que vous puissiez construire votre colonne multi-soins à mesure. Le chariot multifonction a 6 logements (à compléter entre 9 fonctions qui sont détaillés ensuite). Un autre avantage du B-system est-ce qu'il ne faut pas le décider tout au même temps. Vous pouvez compléter votre station de travail peu à peu !

EXFOLIATION PAR ULTRASONS (REF. 311A)

Le peeling à ultrasons s'utilise pour exfolier, nettoyer en profondeur et stimuler la régénération cellulaire de la peau. La spatule transmette des ondes à très basse fréquence et des vibrations qui aident à rompre les petites particules de saleté adhérée à la peau et qui l'adoucissent sans l'utilisation du vapeur. De cette façon, il est possible d'enlever facilement les cellules mortes et les comédons sans la détériorer et en minimisant la douleur. Le résultat: une peau hydratée, radieuse et d'apparence plus jeune. La peau doit être humide pendant le traitement, vous devez utiliser un tonique facial.

ULTRASONS (REF. 312A)

Avec l'application des ultrasons, on favorise la réduction de rides et cicatrices, ainsi que l'hydratation de la peau et la pénétration d'actifs. Les ultrasons réactivent la circulation sanguine, augmentent l'oxygénation de la peau, stimulent la formation de collagène et la régénération cellulaire. L'appareil Weelko permet de choisir l'état de l'onde : la continue pour des peaux normales et zones où le tissu est épais, la combinée pour des zones plus fines et la pulsée pour des peaux sensibles et aussi pour des zones avec la peau fine. Il faut utiliser du gel de contact, n'appliquer jamais sur la peau sèche.

GALVANIQUE (REF. 313A)

L'appareil de Weelko pour les traitements à courant galvanique représente un grand progrès vers les appareils traditionnels avec lesquels le patient devait saisir le pole pendant le traitement pour fermer le circuit. L'appareil de B-System de Weelko fonctionne quand les deux électrodes rentrent en contact avec la peau à traiter. Il s'utilise pour les traitements de désincrustation, pour assouplir et liquéfier les dépôts de graisse, qui sont une accumulation de sébum dans les follicules. Il s'utilise également pour les traitements d'ionisation, pour forcer des solutions ou crèmes dans la peau. Utilisez une lotion à polarité et sélectionnez la polarité de l'électrode en conséquence. L'appareil doit se programmer avec la même polarité que le produit cosmétique.

HAUTE FRÉQUENCE (REF. 314A)

Cette fonction s'utilise pour nettoyer la peau, éliminer les bactéries dermiques, stimuler l'activité glandulaire et préparer la peau avant le traitement galvanique, en améliorant la pénétration du produit dans la peau. Les éléments conducteurs qui circulent à l'intérieur des électrodes sont: argon (gaz violette), pour la désinfection et néon (orange) pour la tonification de la peau. Il n'est pas nécessaire l'application de produit pendant le traitement à haute fréquence.

BROSSAGE (REF. 315A)

Le procès d'exfoliation mécanique avec des brosses rotatives élimine les cellules mortes er la saleté de la peau, excès de sueur et restes de maquillage. Au moyen d'un agréable massage, il aide à stimuler la circulation sanguine. La vitesse de rotation de la brosse est réglable. On recommande d'utiliser un produit exfoliant et d'humecter les brosses avant de leur utilisation.

ASPIRATION E SPRAY (REF. 316A)

La fonction d'aspiration est la grande alliée pour l'extraction de comédons, boutons, acné, obstruction des pores ou restes de maquillage persistants. Utilisez le spray pour appliquer du tonifiant ou lotion astringent pour réduire inflammation ou rougeur. La fonction de la pulvérisation aide aussi à calmer la peau.

GANTS A HAUTE CONDUCTIVITÉ E BIO-LIFTING VISAGE(F-317A)

Le massage avec des gants à haute conductivité sert à améliorer la texture de la peau. Il active la production de collagène et élastine.
Sa fonction est stimuler la production d'ATP et apporter plus d'énergie aux cellules, ce qui augmente aussi la production de fibroblastes et réaffirme et tonifie les muscles et tissues. Il s'agit d'un traitement indolore, aucun mouvement ou contraction musculaire n'est pas perçu par le client. Ce courant est similaire au courant naturel généré par l'organisme. L'intensité de cet appareil est très basse et sa charge insuffisante pour stimuler les fibres nerveuses périphériques. Son application est donc au niveau subsensoriel. Le client normalement ne perçoit pas le courant mais les effets de la réparation tissulaire seront bien visibles. Utilisez dans les deux cas un gel conducteur et humidifier les gants.

MARTEAU FROID E CHAUD (REF. 318A)

La chaleur qui déprenne le marteau s'utilise pour relaxer les muscles et améliorer la circulation sanguine, et ouvre les pores pour améliorer la pénétration dans la peau du produit cosmétique et la préparer pour un nettoyage en profondeur. Le coté froid du marteau s'utilise pour calmer la peau après la microdermabrasion, pour fermer les pores et pour réduire le rides. Il n'est pas nécessaire appliquer du produit avec ce genre de traitement.

MICRODERMABRASION À TÈTE DIAMANT (REF.319A)

La microdermoabrasión est une technique d'exfoliation contrôlée, précise et progressive de la couche. Son résultat? Une peau douce, fraiche et propre. Ce traitement est spécialement indiqué contre le photo-vieillissement, les cicatrices causées par l'acné, vergetures, points noirs et pour préparer la peau avant l'application de substances nutritives. Il s'agit d'un traitement doux et non-invasif pour les peaux jeunes et adultes. Il n'est pas nécessaire utiliser des produits complémentaires. Les résultats sont visibles à partir de la première séance.

Rappelez-vous que tous les appareils de la série B-Equipment sont appareils de table qui peuvent s'utiliser individuellement s'il est nécessaire. Vous pouvez les placer sur un guéridon ou table et les utiliser.

Utilisez au mieux votre B-System!

Ensuite Weelko vous propose quelques conseils pour combiner les fonctions et tirer le plus grand parti de votre colonne multi-soins :

•Couvrez le visage d'une serviette chaude pour préparer et calmer la peau avant le traitement.
•Versez alors quelques gouttes d'huile essentielle dans le petit coussin du vapozone B-system. Ne versez jamais des huiles essentielles directement dans le bocal de l'eau.
•Préparez la peau et ouvrez les pores avec le vapozone B-System ou utilisez la chaleur du marteau.
•Faites l'extraction à l'aide de la lampe loupe Ampli.
•Eliminez les impuretés de la peau et saleté qui s'accumule tous les jours avec une lotion nettoyeuse et à l'aide du peeling à ultrasons.
•Commencez votre traitement avec une exfoliation en profondeur avec votre appareil de microdermabrasion par têtes à diamant.
•Pour fermer les pores et adoucir la peau, utilisez la partie froide du marteau.
•Appliquez une lotion rafraîchissante et hydratante et une crème à filtre solaire (en dépendant de la saison de l'année et de la climatologie).

Montage et installation

Ensuite, nous détaillons les éléments qui font partie du chariot multifonction :

STRUCTURE PRINCIPALE

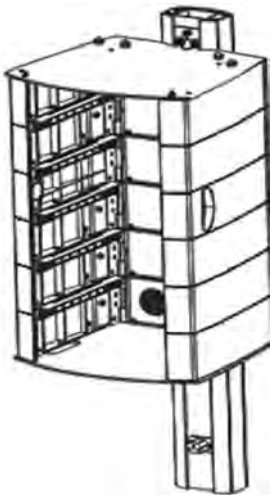

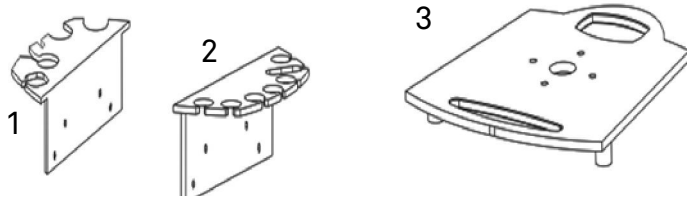

1, Support pour les accessoires (gauche)
2. Support pour les accessoires (droit)
3. Tablette supérieure

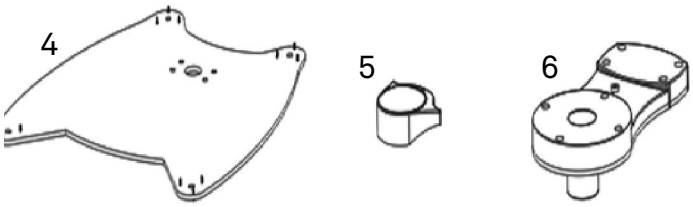

4. Base du chariot
5. Enjoliveur des roulettes
6. Support du vapozone

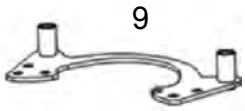

7. Câble électrique
8. Roulettes
9. Support pour la lampe

Montage des roulettes de la base :
Vissez les roulettes à la base. Utilisez les outils inclus dans le colis (images 1 et 2)

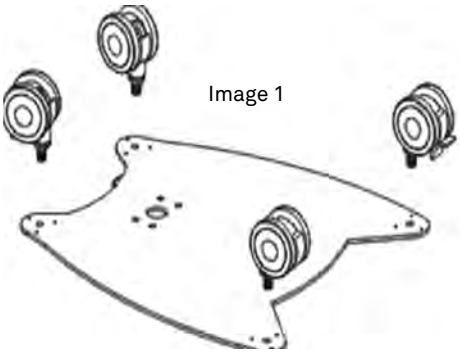

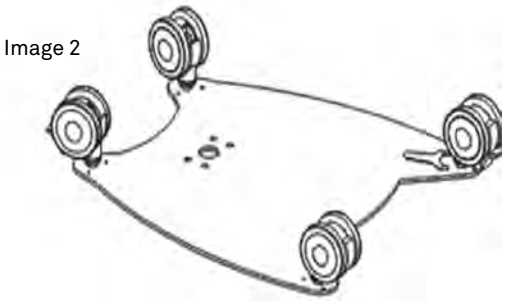

Placer les pièces de coin à la position correcte à chaque latéral et fixez-les avec les vis. (Images 3 et 4)

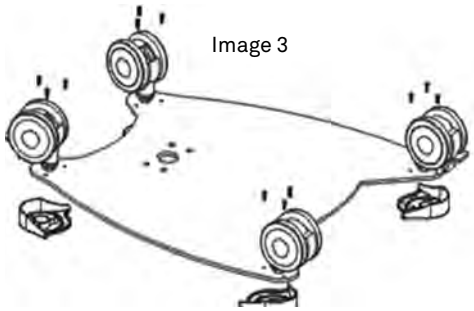

Image 3

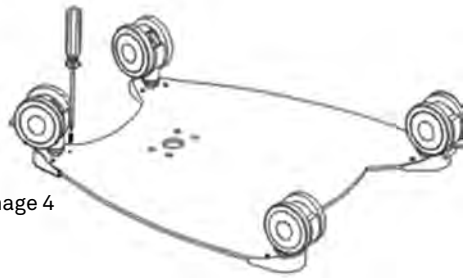

Image 4

Tournez la base afin de placer la colonne là-dessus (Image 5)

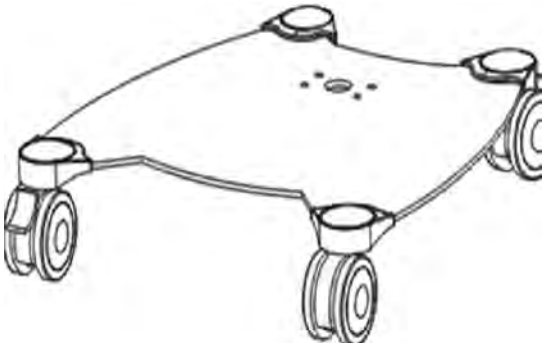

Placez les vis pour fixer le support de la lampe (Image 6)

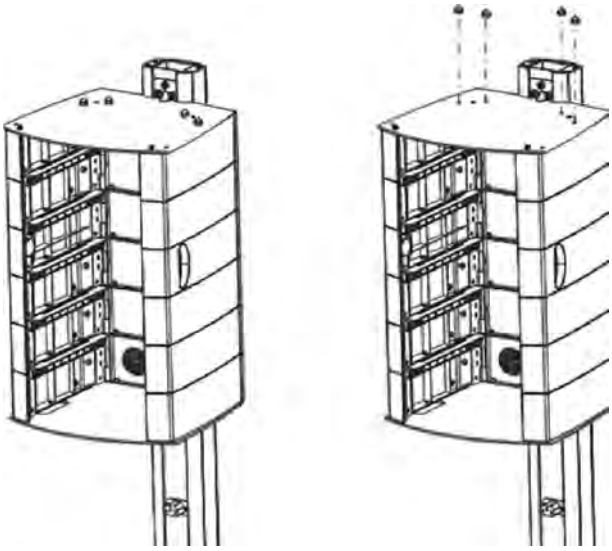

Placez la colonne latéralement et vissez la base Et le support de la lampe (Image 7)

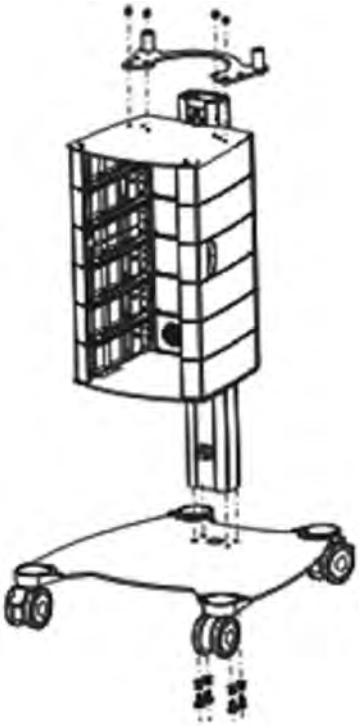

Vissez le plateau en verre (Image 8)

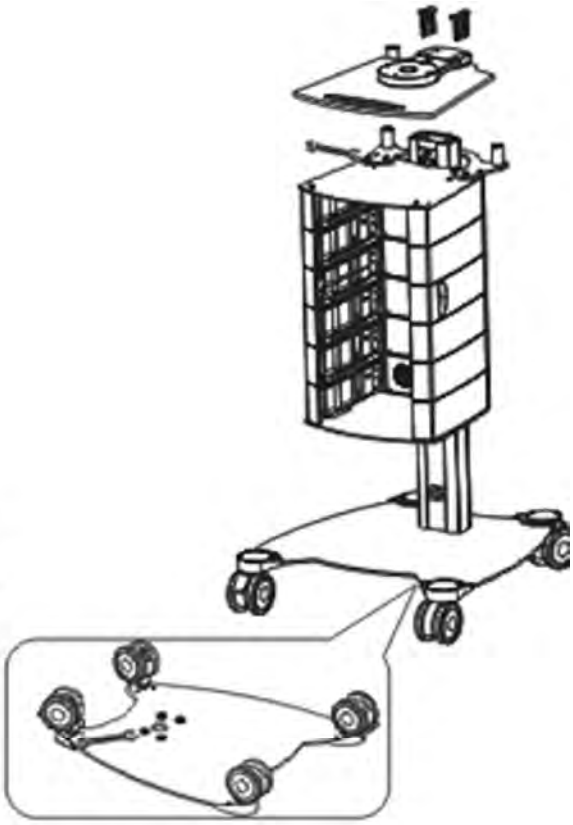

Une fois la colonne est montée, vissez les supports latéraux pour les accessoires. Vissez également le support pour le vapozone avec la clé Allen (Image 9). Placez maintenant le vapozone dans son support. (Image 10)

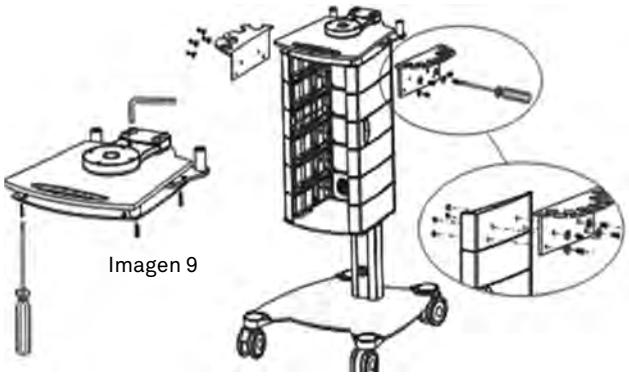

Imagen 9

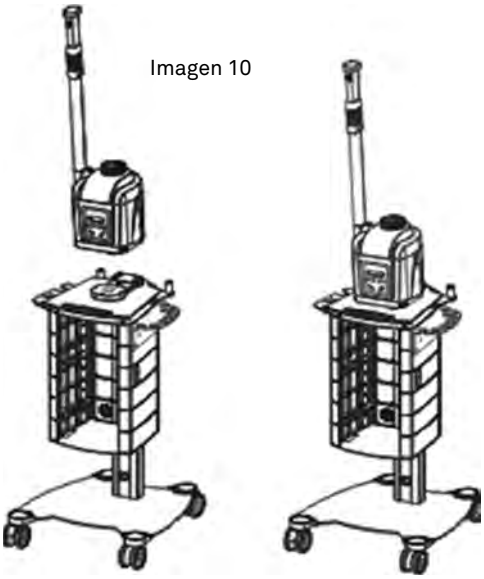

Imagen 10

Déballez tous les appareils B-Equipment qui font partie de votre choix B-System. Insérez-les soigneusement dans leurs logements. Assurez-vous de les serrer jusqu'au fond afin que les appareils soient bien branchés à la colonne (Image 11).
Quand tous les appareils soient bien placés, vissez-les (Image 12).

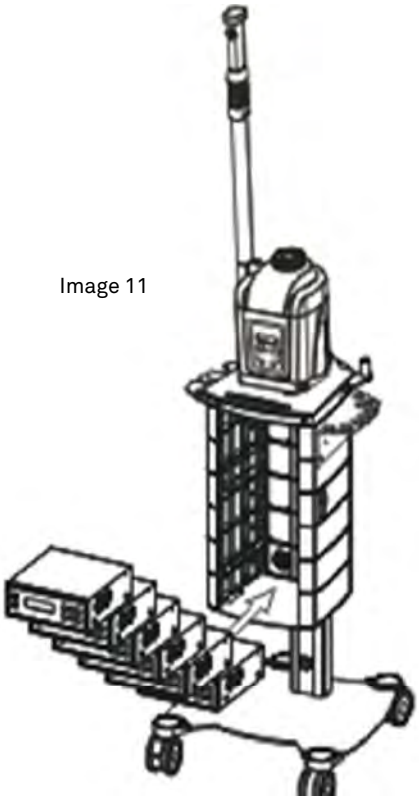

Image 11

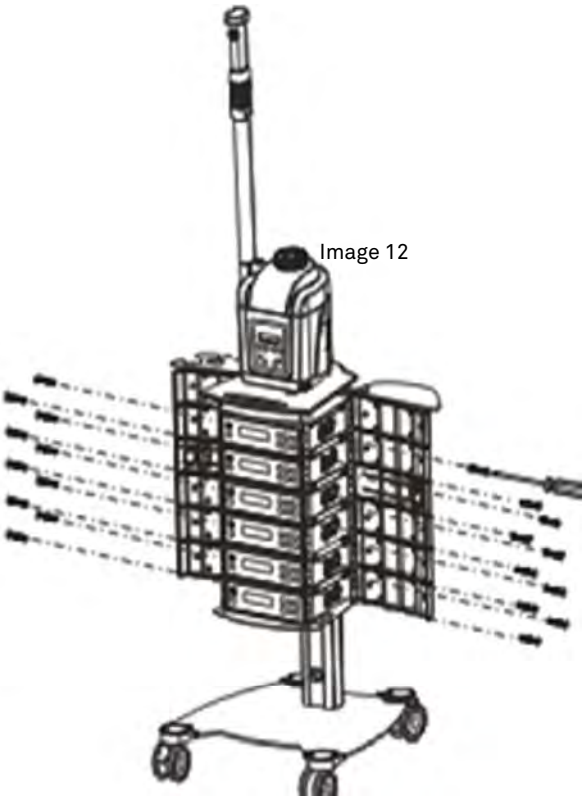

Image 12

Placez maintenant le chauffe-serviettes. Vérifiez que tous les restes d'emballage à la base soient retirés. Faites pression sur l'appareil contre la colonne pour assurer qu'il soit bien branché. (Image 13).

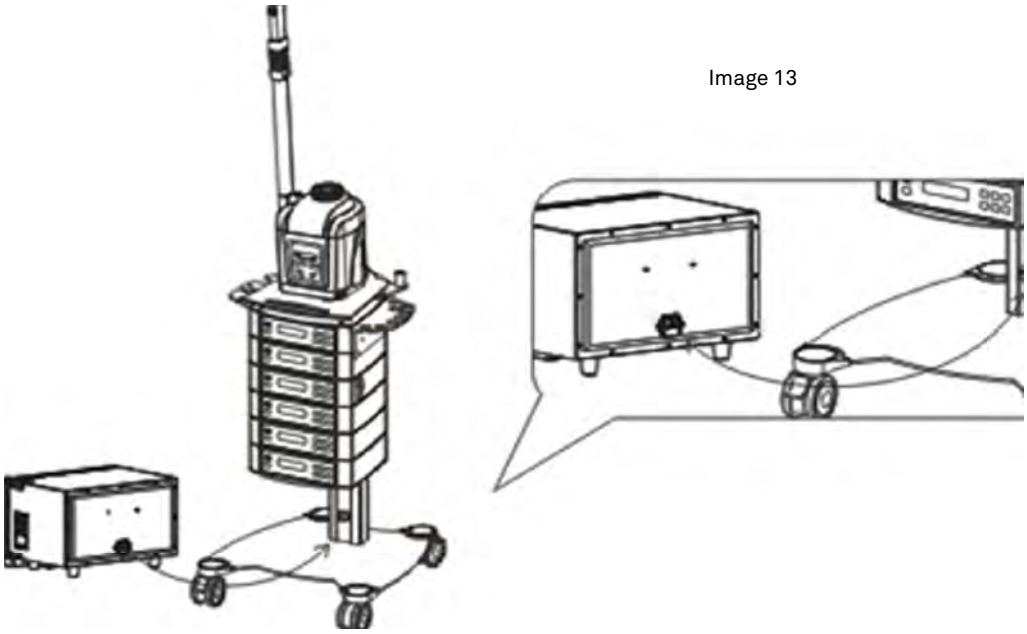

Image 13

Connectez tous les accessoires correctement et branchez-les à leurs appareils correspondants (Image 14). Laissez les portes de la colonne ouvertes et passez le câble par l'ouverture inferieure de la porte. Vérifiez qu'aucun câble reste accroché et fermez les portes de la colonne (Image 15).

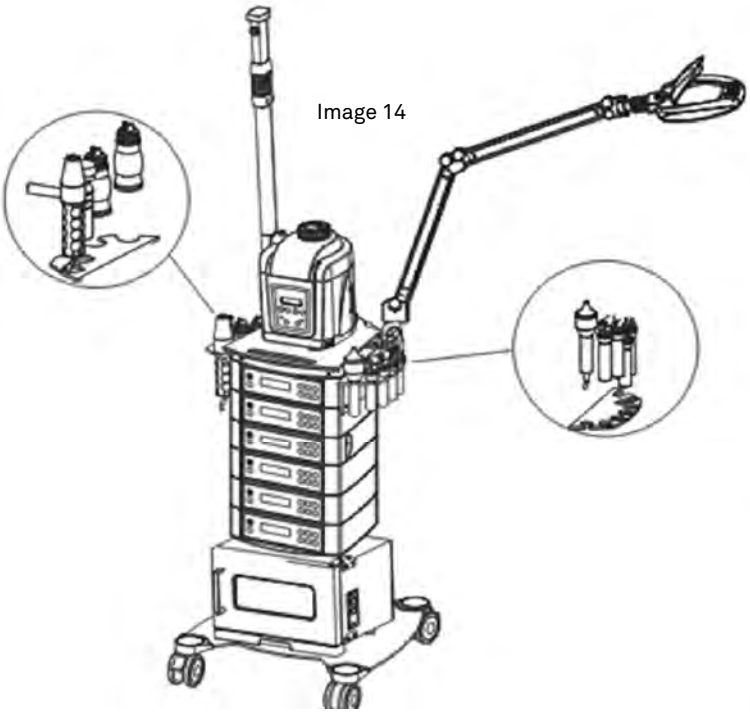

Image 14

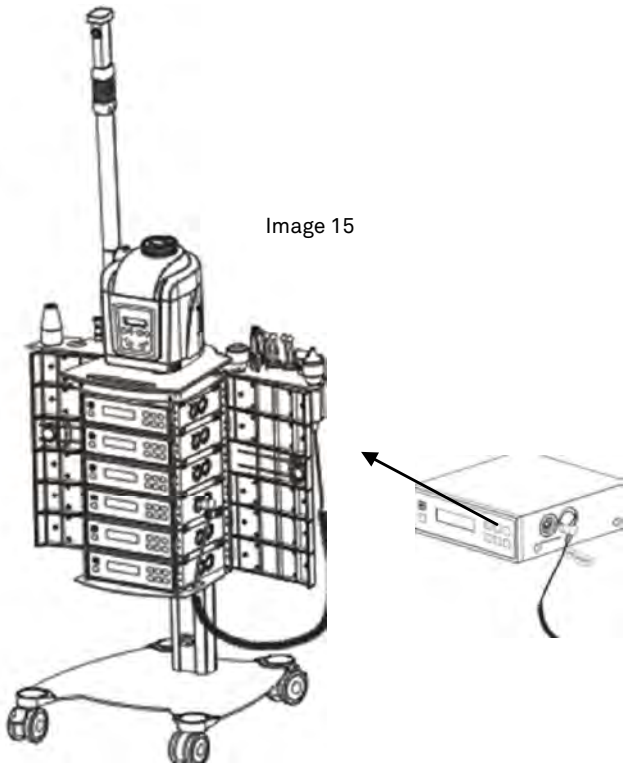

Image 15

Insérez la lampe dans le support et branchez-la à la partie postérieure de la colonne (image 16). Branchez le câble électrique à la partie postérieure de la colonne.¡Votre B-System est déjà prêt ! Lisez attentivement les instructions d'utilisation de chaque appareil et stérilisez les accessoires avant de leur utilisation.

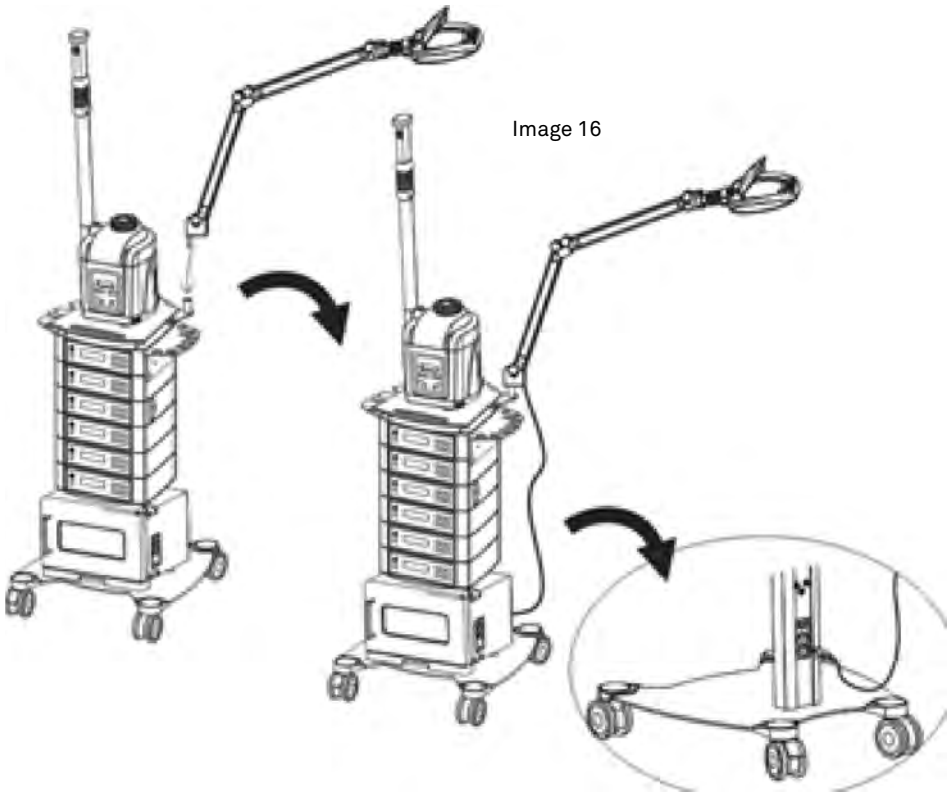

Image 16

SPÉCIFICATIONS TÉCNIQUES

VAPOZONE B-SYSTEM (REF. F-300DT):

Réglages	Hauteur tête (bras diffuseur à 45º)	140 cm
	Rotation du bras	150º
	Rotation de la tête	3D
	Temps de préchauffage 6 minutes (approx.)	
Performances	Capacité du bocal	1,3 litres
	Interrupteur ozone indépendant	
	Filtre pour les huiles essentielles	
Spécifications électriques	Tension nominale	220 V—240 V
	Fréquence	50 Hz/60 Hz
	Puissance nominale	800 W

LAMPE LOUPE AMPLI (REF. 1005T)

Performances	3 dioptries avec zone focale à 5 dioptries	
	Réglage de l'intensité de la lumière à 2 positions fixes	
Spécifications électriques	Tension nominale	220 V—240 V
	Fréquence	50 Hz/60 Hz
	Puissance nominale	6 W

CHAUFFE-SERVIETTES (REF. T-01)

Performances	Capacité	7 litres
Spécifications électriques	Tension nominale	220V—240V
	Fréquence	50 Hz/60 Hz
	Puissance nominale	164 W

PEELING À ULTRASONS B-EQUIPMENT (REF. F-311A)

Spécifications de travail	Puissance de travail	6 W
	Fréquence de travail	25-27 KHz
	Temps de travail préétabli	15 minutes
Spécifications électriques	Tension nominale	220 V—240 V
	Fréquence	50 Hz/60 Hz
	Puissance nominale	20 W

ULTRASONS B-EQUIPMENT (REF. F-312A)

Spécifications de travail	Puissance de travail	0-3 W
	Fréquence de travail	1 MHz
	Temps de travail préétabli	15 minutes
Spécifications électriques	Tension nominale	220 V—240 V
	Fréquence	50 Hz/60 Hz
	Puissance nominale	20 W

GALVANIQUE B-EQUIPMENT (REF. F-313A)

Spécifications de travail	Intensité de travail	30-500 µA
	Puissance de travail	0-3 W
	Voltage	30 V
	Temps de travail préétabli	15 minutes
Spécifications électriques	Tension nominale	220 V—240 V
	Fréquence	50 Hz/60 Hz
	Puissance nominale	20 W

HAUTE FRÉQUENCE B-EQUIPMENT (REF. F-314A)

Spécifications de travail	Puissance de travail	10 W
	Fréquence de travail	650.000 GHz
	Temps de travail préétabli	15 minutes
Spécifications électriques	Tension nominale	220 V—240 V
	Fréquence	50 Hz/60 Hz
	Puissance nominale	20 W

BROSSAGE B-EQUIPMENT (REF. F-315A)

Spécifications de travail	Vitesse de rotation	0 - 550 RPM
	Temps de travail préétabli	3 minutes
Spécifications électriques	Tension nominale	220 V—240 V
	Fréquence	50 Hz/60 Hz
	Puissance nominale	20 W

ASPIRATION E PULVÉRISATION B-EQUIPMENT (REF. F-316A)

Spécifications de travail	Pression aspiration	0 ~ -0,07 MPa
	Temps de travail préétabli	15 minutes
Spécifications électriques	Tension nominale	220 V—240 V
	Fréquence	50 Hz/60 Hz
	Puissance nominale	120 W

GANT À HAUTE CONDUCTIVITÉ ET BIO-LIFTING B-EQUIPMENT (REF. F-317A)

Spécifications de travail	Intensité de travail	50 a 600 µA
	Puissance de travail	2 W
	Voltage 30V	
	Temps de travail préétabli	3 minutes
Spécifications électriques	Tension nominale	220 V—240 V
	Fréquence	50 Hz/60 Hz
	Puissance nominale	20 W

MARTEAU FROID E CHAUD B-EQUIPMENT (REF. F-318A)

Spécifications de travail	Température	5ºC a 40ºC
	Temps de travail préétabli	15 minutes
Spécifications électriques	Tension nominale	220 V—240 V
	Fréquence	50 Hz/60 Hz
	Puissance nominale	20 W

MICRODERMABRASION PAR TÊTES A DIAMANT B-EQUIPMENT (REF. F-319A)

Spécifications de travail	Puissance de travail	65 W
	Pression de travail	0-0,8 bar
	Temps de travail préétabli	15 minutes
Spécifications électriques	Tension nominale	220 V—240 V
	Fréquence	50 Hz/60 Hz
	Puissance nominale	20 W

Visitez notre TECHNICAL INFO et téléchargez-vous toute l'information technique et commerciale que vous pourriez souhaiter. Photos, dossiers, fiches techniques, etc. À ne pas les rater !

Dossiers | Technical Zoom

Weelko | Produits | Beauté | Spa | Kinésithérapie | Podologie | News | Descargas

Allumez la Weelko TV depuis weelko.com. La meilleure façon d'apprendre à utiliser nos appareils. Une image est plus parlante que 100 mots!

weelko.com

Barcelona
Pol. Ind. La Valldan
Camí de Garreta,92
08600 Berga
Barcelona – Spain
T. +34 93 824 90 20
E. info@weelko.com